序号	标记	更 改 内 容	更改文件号	签 名	日 期
1					
2					
3					

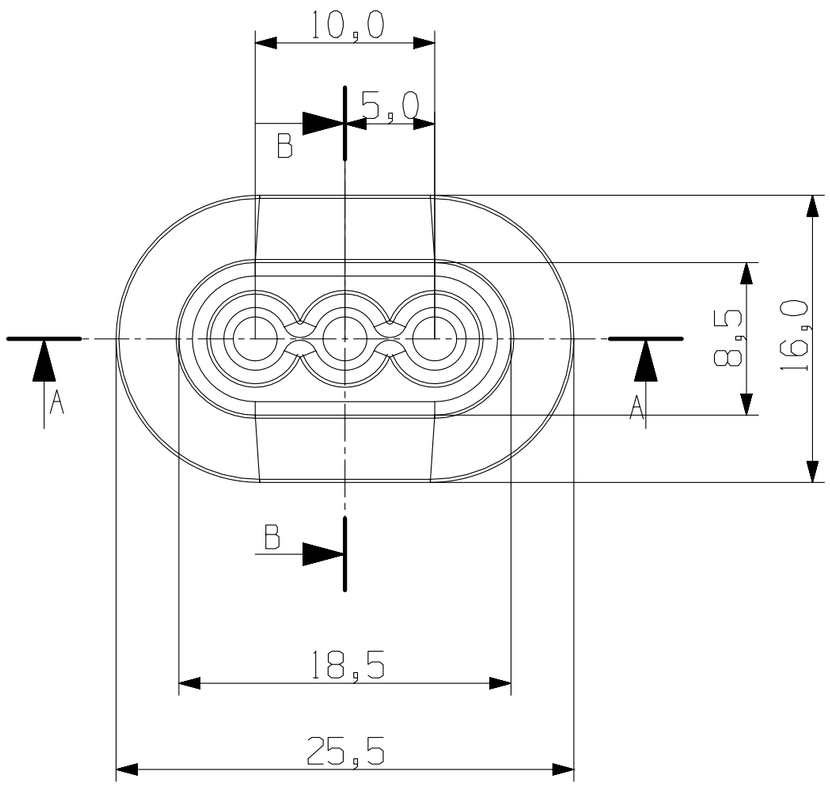

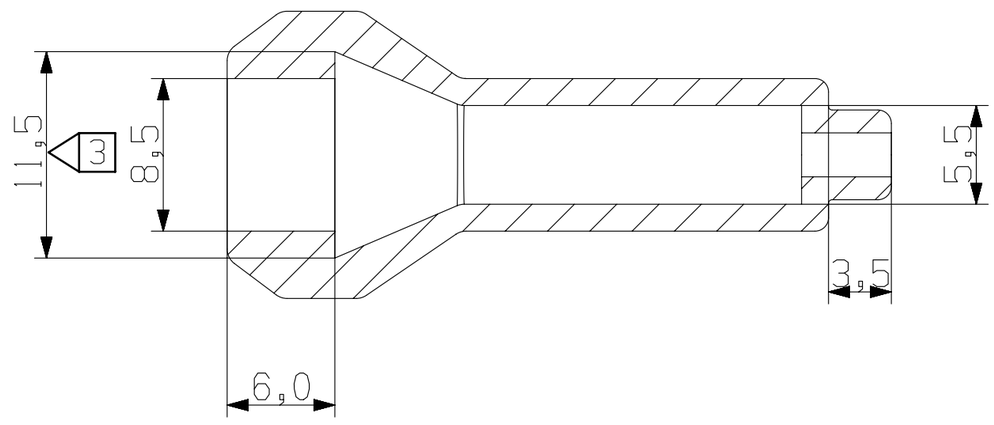

B-B

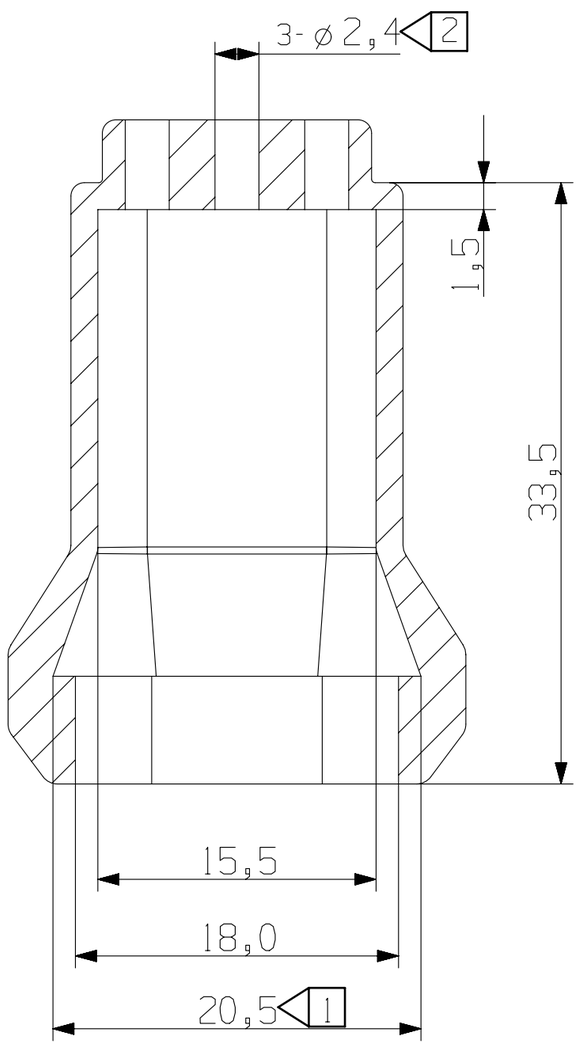

A-A

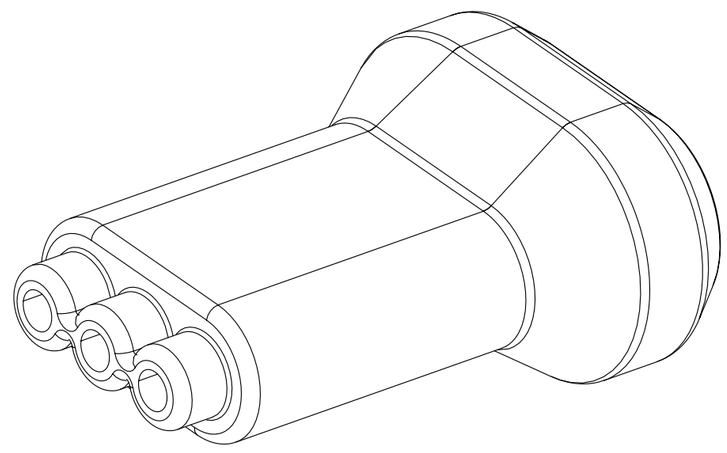

轴测图 比例 3:1

尺寸范围（mm）	0～4	4～10	10～25	25～40	40～100	>100	角度
公差范围（mm）M4级C或F	±0.4	±0.5	±0.8	±1.2	±1.6	1.5%	±2.
公差范围（mm）M3级F	±0.2	±0.25	±0.4	±0.8	±0.8	0.8%	±2.

技术要求

1. 关键尺寸◁□共3处，公差按附表M3级执行，未注尺寸公差，按照附表M4级执行。
2. 表面应光滑、无毛刺，不允许有破裂等缺陷。
3. 未注尺寸参考三维数据。
4. 延伸率300%～500%。

图纸编号 Drawing No.	TQC-HGR-272	图纸版本号 Edition	00	阶段标记 State Symbol	材料 Material	颜色 Colour	重量 Weight	比例 Scale	硬度 Hardness	TL 河南省通联塑胶有限公司
设计 Design				P	EPDM	黑色	49	3:1	50±5	
校对 Check				投 影 Projection	CAD系统 CAD system		图幅 Format size	张数 Sheet	零件名称：	橡胶件连接器护套
审批 Audit				第一角投影 First Angle Projection	AUTOCAD 2007		A4	1/1	零件号：	3724039-Q50

☐ 机密 ☆
☐ 秘密 ☆
☐ 商密 ☆